PCH 120;140;170

pure feelings. innovative solutions.

PCH 120;140;170

Krebe - Tippo d.o.o., Maribor :: Špelina ulica 19 :: 2000 Maribor :: Slovenia
tel. +386 (0) 2 450 30 50 :: fax: +386 (0) 2 461 20 10 :: krebe.tippo@siol.net :: www.krebe-tippo.si

TÜV CERT ISO 9001
No. 12100 12280 TMS

SPECIFICATION / Type of the machine	Units	PC(H)-120	PC(H)-140	PC(H)-170	Einheit	Maschinentyp / SPEZIFIZIERUNG
CAPACITY 1:10	kg/full.	120	140	170	kg/full.	KAPAZITAT 1:10
DRUM VOLUME	l	1200	1400	1700	l	TROMMELVOLUMEN
DRUM DIAMETER	mm	1200	1200	1200	mm	TROMMELDURCHMESSER
DRUM DEPTH	mm	1070	1250	1500	mm	TROMMEL TIEFE
DOOR DIMENSIONS WxH	mm	810x695	810x695	1110x695	mm	TURDIMENSION BxH
WASH SPEED	rpm	33	33	33	upm	WASCHDREHZAHL
SPIN SPEED	rpm	720	720	700	upm	SCHLEUDERDREHZAHL
G-factor		345	345	330		G-faktor
WIDTH A	mm	2130	2310	2660	mm	BREITE A
DEPTH B	mm	1700	1700	1700	mm	TIEFE B
HEIGHT C	mm	1990	1990	1990	mm	HÖHE C
WEIGHT	kg	3350	3900	4270	kg	GEWICHT
PACKING WIDTH	mm	2250	2430	2800	mm	VERPACKUNG BREITE
PACKING DEPTH	mm	1800	1800	1800	mm	VERPACKUNG TIEFE
PACKING HEIGHT	mm	2300	2300	2300	mm	VERPACKUNG HÖHE
BRUTTO WEIGHT	kg	3420	3990	4370	kg	BRUTTO GEWICHT
HOUSING		INOX W.Nr.1.4301				GEHÄUSE

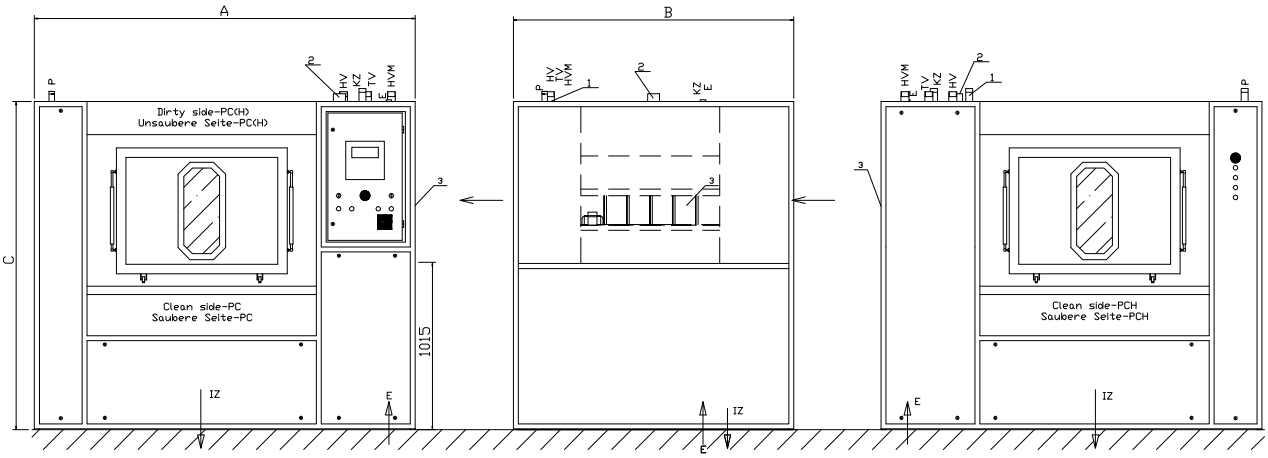

SKETCH OF THE DRUM,
SKIZZE VON DEN TROMMEL

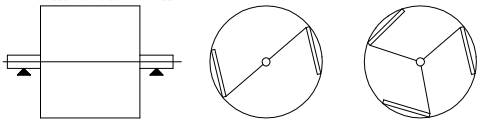

SPECIFICATION		SPEZIFIZIERUNG
Liquid supply connections	1	Anschlusse fur flussig Dosierung
Air hole	2	Entlüftung
Soap box	3	Seifentrichter

TEHN. CHARASTERISTICS / Type of the machine	Units	PC(H)-120-Pv / PC(H)-140-Pv / PC(H)-170-Pv (high pressure steam, Hochdruck Dampf)	PC(H)-120-Pn / PC(H)-140-Pn / PC(H)-170-Pn (low pressure steam, Niedrigdruck Dampf)	Einheit	Maschinentyp / TECHNISCHE DATEN
CONNECTIONS:cold water -HV	DN (col)	40 (6/4)		DN (col)	ANSCHLUSSE:kaltes Wasser-HV
warm water 45C-TV		40 (6/4)			warmes Wasser 45C-TV
cold water-soft -HVM		40 (6/4)			kaltes Wasser-weich-HVM
steam (direct) -P		25 (1) / 25 (1) / 25 (1)	40 (6/4) / 40 (6/4) / 50 (2)		Dampf (direct) -P
kompresed air -KZ		10 (3/8)			Komprimiert Luft -KZ
DRAIN VALVE -IZ	Ø mm	1x200		Ø mm	ABLAßVENTIL -IZ
EL.CONNECTION CABLE -E	mm2Cu	4x10 / 4x16 / 4x16		mm2Cu	EL.ANSCHLUSSE -E
EL.CONNECTION POWER	kW	15,8 / 19,3 / 22,8		kW	EL.ANSCHLUSS KRAFT
EL.MOTOR POWER	kW	15,0 / 18,5 / 22,0		kW	EL.MOTOR KRAFT
FUSE	A	50 / 63 / 80		A	SCHUTZUNG
ELECTRIC SUPPLY		400V,3NAC,50Hz			SPANNUNG
CONNECT.HEAT.POWER: steam	kW	240 / 280 / 340		kW	ANSCHLUSS KRAFT: Dampf
PRESSURE ON INLETS: water	bar	2-6		bar	DRUCK AM EINGANG IN DIE MASCH.:Wasser
steam		3-8	0,3-0,5		Dampf
air		7-8			Luft