PCF 10;15

pure feelings. innovative solutions.

PCF 10;15

Krebe - Tippo d.o.o., Maribor :: Špelina ulica 19 :: 2000 Maribor :: Slovenia
tel. +386 (0) 2 450 30 50 :: fax: +386 (0) 2 461 20 10 :: krebe.tippo@siol.net :: www.krebe-tippo.si

TÜV CERT ISO 9001
No. 12100 12280 TMS

SPECIFICATION / Type of the machine	Units	PCF-10	PCF-15	Einheit	Maschinentyp / SPEZIFIZIERUNG
CAPACITY 1:10	kg/full.	10	15	kg/full.	KAPAZITAT 1:10
DRUM VOLUME	l	100	150	l	TROMMELVOLUMEN
DRUM DIAMETER	mm	620	620	mm	TROMMELDURCHMESSER
DRUM DEPTH	mm	365	500	mm	TROMMEL TIEFE
DOOR DIAMETER	mm	440	440	mm	TURDURCHMESSER
WASH SPEED	rpm	35-45	35-45	upm	WASCHDREHZAHL
SPIN SPEED	rpm	1000	1000	upm	SCHLEUDERDREHZAHL
G-factor		345	345		G-faktor
WIDTH A	mm	810	810	mm	BREITE A
DEPTH B	mm	810	910	mm	TIEFE B
HEIGHT C	mm	1250	1250	mm	HÖHE C
WEIGHT	kg	370	395	kg	GEWICHT
PACKING WIDTH	mm	820	820	mm	VERPACKUNG BREITE
PACKING DEPTH	mm	1100	1100	mm	VERPACKUNG TIEFE
PACKING HEIGHT	mm	1310	1310	mm	VERPACKUNG HÖHE
BRUTTO WEIGHT	kg	375	400	kg	BRUTTO GEWICHT
HOUSING		INOX W.Nr.1.4301			GEHÄUSE

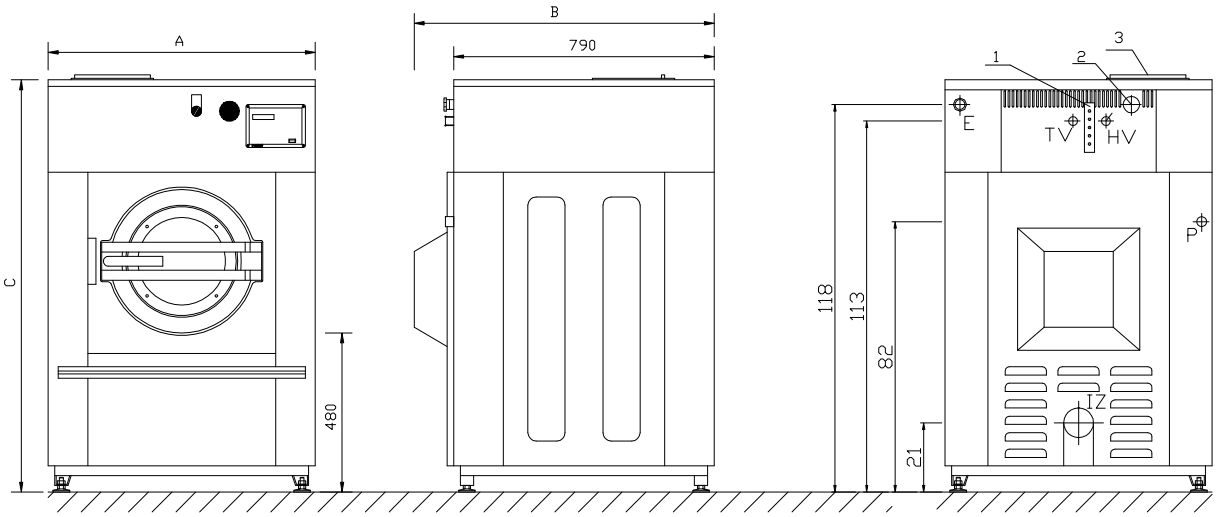

SKETCH OF THE DRUM,
SKIZZE VON DEN TROMMEL

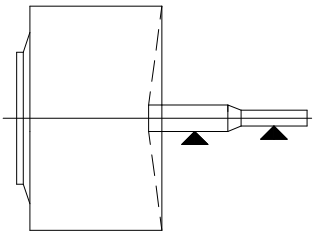

SPECIFICATION		SPEZIFIZIERUNG
Liquid supply connections	1	Anschlusse fur flussig Dosierung
Air hole	2	Entlüftung
Soap box	3	Seifentrichter

TEHN. CHARASTERISTICS / Type of the machine	Units	PCF-10-Pv / PCF-15-Pv (high pressure steam, Hochdruck Dampf)	PCF-10-Pn / PCF-15-Pn (low pressure steam, Niedrigdruck Dampf)	PCF-10-E / PCF-15-E (electric, elektrisch)	PCF-10-K / PCF-15-K (Pv or Pn) or E (Pv oder Pn) oder E	Einheit	Maschinentyp / TECHNISCHE DATEN
CONNECTIONS: cold water -HV	DN (col)	20 (3/4)				DN (col)	ANSCHLUSSE: kaltes Wasser-HV
warm water 45C-TV		20 (3/4)					warmes Wasser 45C-TV
cold water-soft -HVM		20 (3/4) - option					kaltes Wasser-weich-HVM
steam (direct) -P		15 (1/2)	20 (3/4)		Pv or Pn / Pv oder Pn		Dampf (direct) -P
DRAIN VALVE -IZ	Ø mm	1x75				Ø mm	ABLAßVENTIL -IZ
EL.CONNECTION CABLE -E	mm2Cu	3x2,5	3x2,5	5x4	5x4	mm2Cu	EL.ANSCHLUSSE -E
EL.CONNECTION POWER	kW	2.3		11.3 / 11.3*/14.3		kW	EL.ANSCHLUSS KRAFT
EL.MOTOR POWER		2.2					EL.MOTOR KRAFT
FUSE	A	16		25		A	SCHUTZUNG
ELECTRIC SUPPLY		230V,1N AC,50Hz		400V,3NAC,50Hz			SPANNUNG
CONNECT.HEAT.POWER: steam	kW	30			30	kW	ANSCHLUSS KRAFT: Dampf
electric				9 / 9*/12			Elektric
PRESSURE ON INLETS: water	bar	2-6				bar	DRUCK AM EINGANG IN DIE MASCH: Wasser
steam		3-8	0,3-0,5		Pv or Pn / Pv oder Pn		Dampf

Option - *